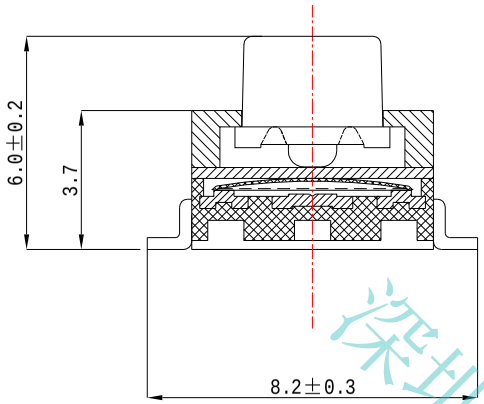

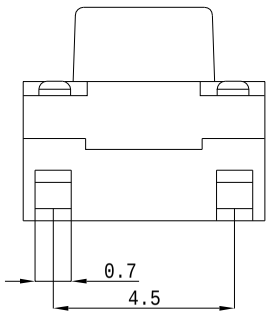

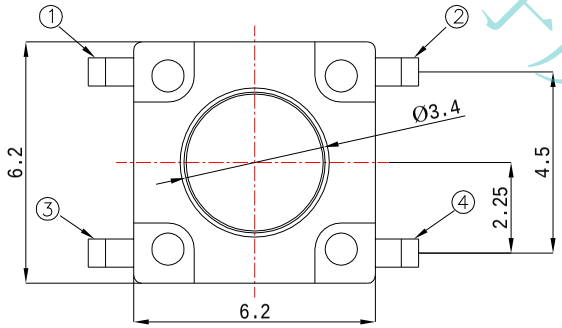

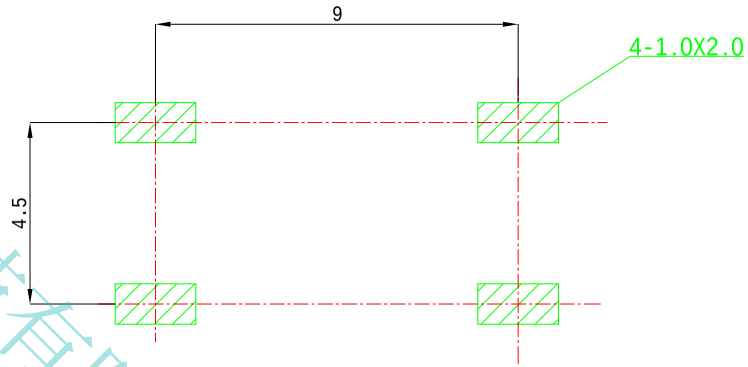

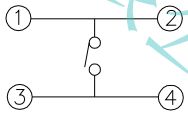

Circuit Diagram

SPECIFICATIONS:
1.Rating:DC12V,50mA;
2.Contact Resistance:100mΩMax;
3.Operating Force:160±50gf
4.Travel:0.35±0.1mm
5.Insulation Resistance:100MΩMin;
6.Withstand Voltage:250V 1Min
7.Operating Life:100,000cycles Min

深圳市子庚科技有限公司

版次	变 更 履 历	变更单号	绘制	日期
A1				
A0				

成 品 图 面

绘 图:	张梨
审 核:	潘 工
核 准:	刘寿星

BONSDA ELECTRONICS 深圳市子庚科技有限公司 Shenzhen Zigeng Technology co., LTD

一般公差	
.X:	±0.20
.XX:	±0.10
.XXX:	±0.05
角 度:	± 1.5°
页 面:	1 OF 1

品 名:	轻触开关		
料 号:	SD-1141		
型 号:	SD-411	图 号:	
版本: A	单位:mm	比例: 5:1	纸张: A4

该 图 面 供 乐 清 市 杰 泰 电 子 科 技 有 限 公 司 内 部 使 用, 不 得 私 自 复 印

禁止在图面上乱涂改